HB40HOSQ245 M30

ALUMIINIKAITEET TERASSILLE JA PARVEKKEELLE

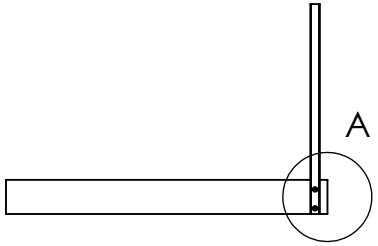

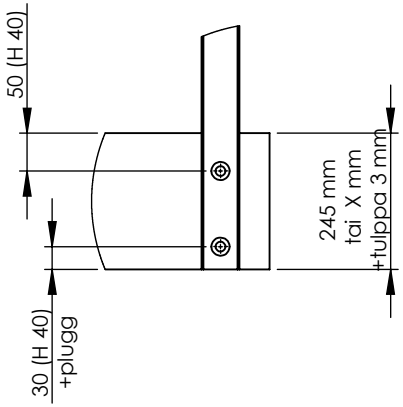

H=Tolppa (oikea)

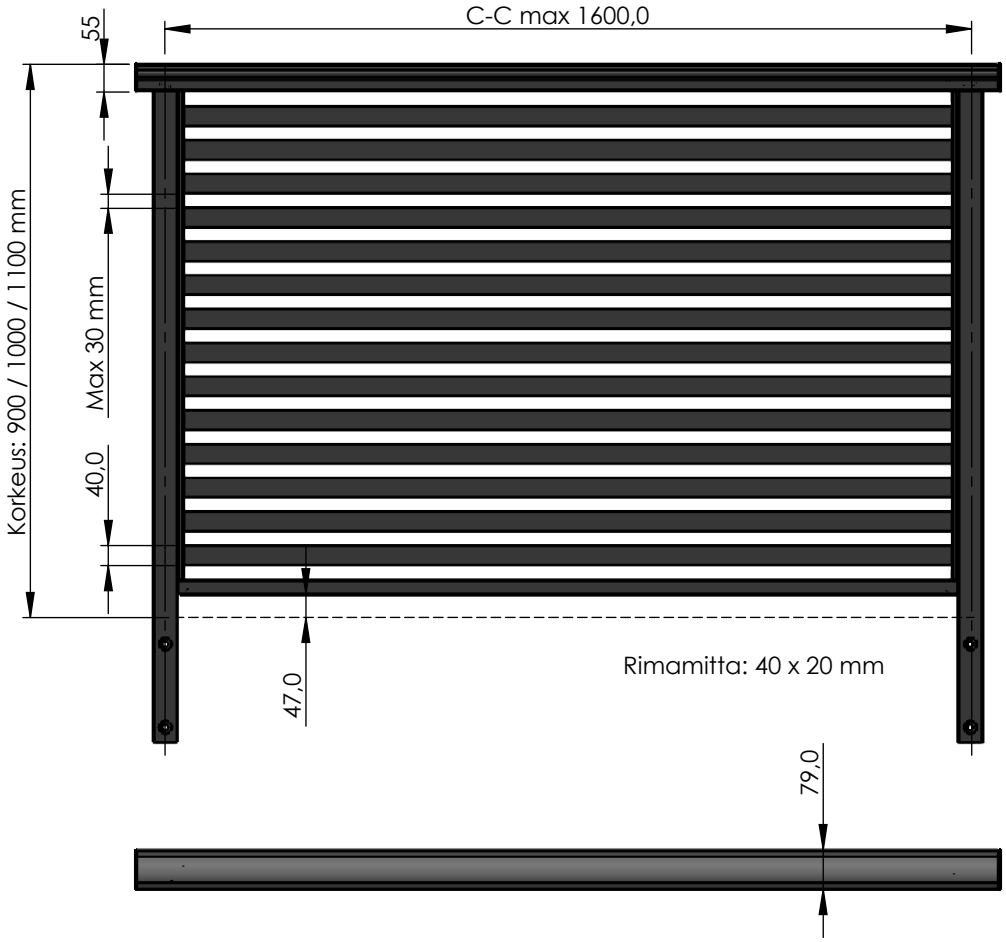

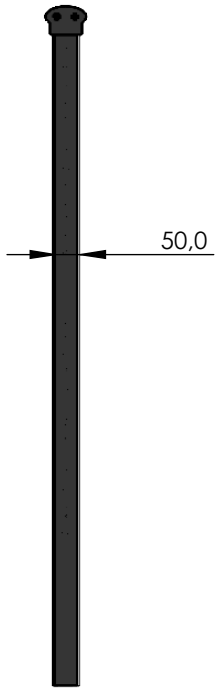

Kaiteemme kestävät vähintään 0,5 kN/m linjakuormituksen
Vakaan kaiteen edellytyksenä on kiinteä ja vakaa alusta

KIINNITYS	Alustan ulkopuolelle
VÄRI	RAL & NA20
KORKEUS	900 / 1000 / 1100 mm
RIMAT	Rimaväli max 30 mm

	NIMI	SIGN.	PVM
	HL		18.06.2021
	OH		18.06.2021

Copyright Holmik Ab Oy
These documents must not be copied without our written permission.

LEDFE ALUMINIUM RAILINGS

VER. G2

RIMAKAIDE HORISONTAL HOSQ

RUNKO

HB40HOSQ245

A4

1:15